型 号
Model

YH560

特 性
Main Features

有单只或者双子继电器可供选择
Single and twin relay
尺寸紧凑，重量极轻
Ultraminiatzed structure, extremely light weight
有低吸动型可供选择
Low pick-up option
有回流焊型可供选择
Reflow sodering compatible option
H级漆包线
Class H wire
有符合RoHS的型号可供选择
RoHS compliant option

典型应用
Typical automotive Applications

闪光器
Flasher
电动天线
Power antenna
电动车窗
Power window
雨刮控制
Interval wiper control
汽车天窗控制
Sunroof control
电动方向盘控制
Steering wheel power tilt
中央门锁
Contral door lock
防盗制动装置
Immobilizer

线圈参数 Coil Data

类型 Model	线圈代号 Coil Voltage Code	额定电压 Nominal Voltage (VDC)	线圈电阻 Coil Resistance (Ω)±10%	功耗 Power Consumption (W)	最大吸合电压 Must Operate Voltage max. (VDC)	最小释放电压 Must Release Voltage min. (VDC)
低吸动电压型	012	12	180	0.8	6.5	1.0
D	012	12	180		7.2	1.0
L	012	12	225	0.64	7.2	1.0

触点参数 Contact Data

材料	Material		AgSnO; AgSnOlnO
起始接触电阻	Initial Contact Resistance		100mΩ, max, at 0.1A, 6VDC
触点形式	Contact Form		一组转换Z 1 Form C / 二组转换2Z 2 Form C
最大通断电流 Max.Switching Current		接通 Make	25A
		断开 Break	25A
最大持续电流	Max.Continouos Current		25A for 1 hour at 20 ℃
最大通断电压	Max.Snitching Voltage		16VDC
最小负载	Min.Load		1A/6VDC
寿命	Sevice Life	机械 Mechanical	1×10^6ops. 300ops/min
		电气 Electrical	1×10^5ops. (See Note 2)

特性参数 Characteristics

吸合/释放时间	Operate / Release Time	2.5ms. typical / 1.2ms. typical
绝缘电阻	Insulation Resistance	100MΩ, at 500VDC,
抗电强度	Dielectric Strength	500Vrms, 1mim
冲击	Shock Resistance	10g, 100g.
振动	Vibration Resistance	5g, 10-500Hz
环境温度	Ambient Temperature	工作 Operating: -40°C to 85°C; 储存 Storage: -40°C to 155°C
重量	Weight	单只 一组转换 1 Form C 约 4g 双子 二组转换 2 Form C 约 8g

参考曲线 Reference Curve

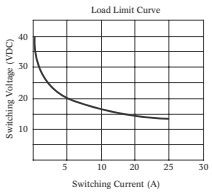

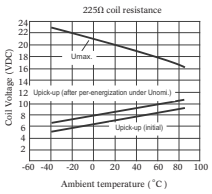

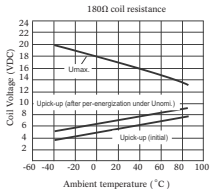

订货标志 Ordering Code

YH560/ 012- 1Z 1 S D -P

型号 Model	无 None/ 标准(波峰焊用) M: SMC (回流焊用)
线圈电压	Coil Voltage/ 见线圈参数表 See Coil Data
触点形式	Contact Form/ 1Z: 一组转换 1 Form C ; 2Z: 二组转换 2 Form C
封装形式	Version/ 1: 密封 Sealed; 2: 防焊剂 Flux Free
触点材料	Contact Material/ S: AgSnO; W: AgSnOlnO(闪光灯)
线圈灵敏度	Coil Sensitivity/ 无 None: 0.8W(低吸合电压型); D: 0.8W（标准吸合电压) L: 0.64W(标准吸合电压)
环保要求	Environmental Protection/ 无 None: 含铅 Lead; P: 无铅(RoHS)

外形图，底视开孔尺寸图，接线图 Overall Dimensions, Mounting Holes(Bottom View), Wiring Diagrams

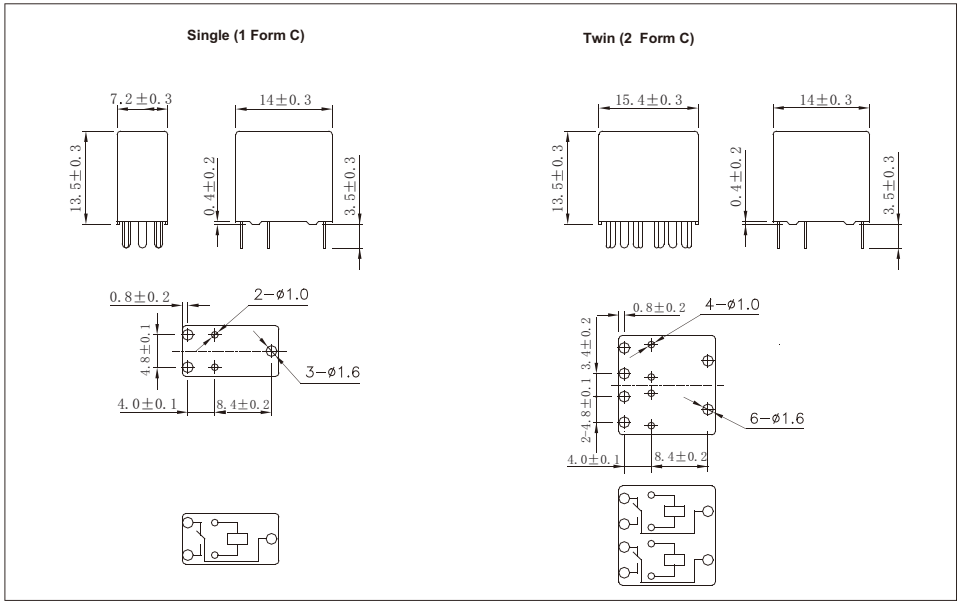

说明 Notes:
1.以上参数除另有规定外均以室温23度为准。
All parameters, unless otherwise specified, are measured at ambient temperature 23°C .
2.电气寿命在很大程度上取决于切换频率，通断比、环境条件和可靠性水平。
Electriacl life is strongly dependent of switching fieqency. ON/OFF ratio, environmental conditions and level.
3.型号对照：Equivalence: Omron G8N

本公司产品规格书仅供客户参考使用, 若有更改恕不另作通知
This datesheet is for the customer reference. All the specifications are subject to change without notify